第６回西日本一般男子ソフトボール選手権大会大分県予選
兼第４５回大分県一般男子Ｂ級夏季ソフトボール大会
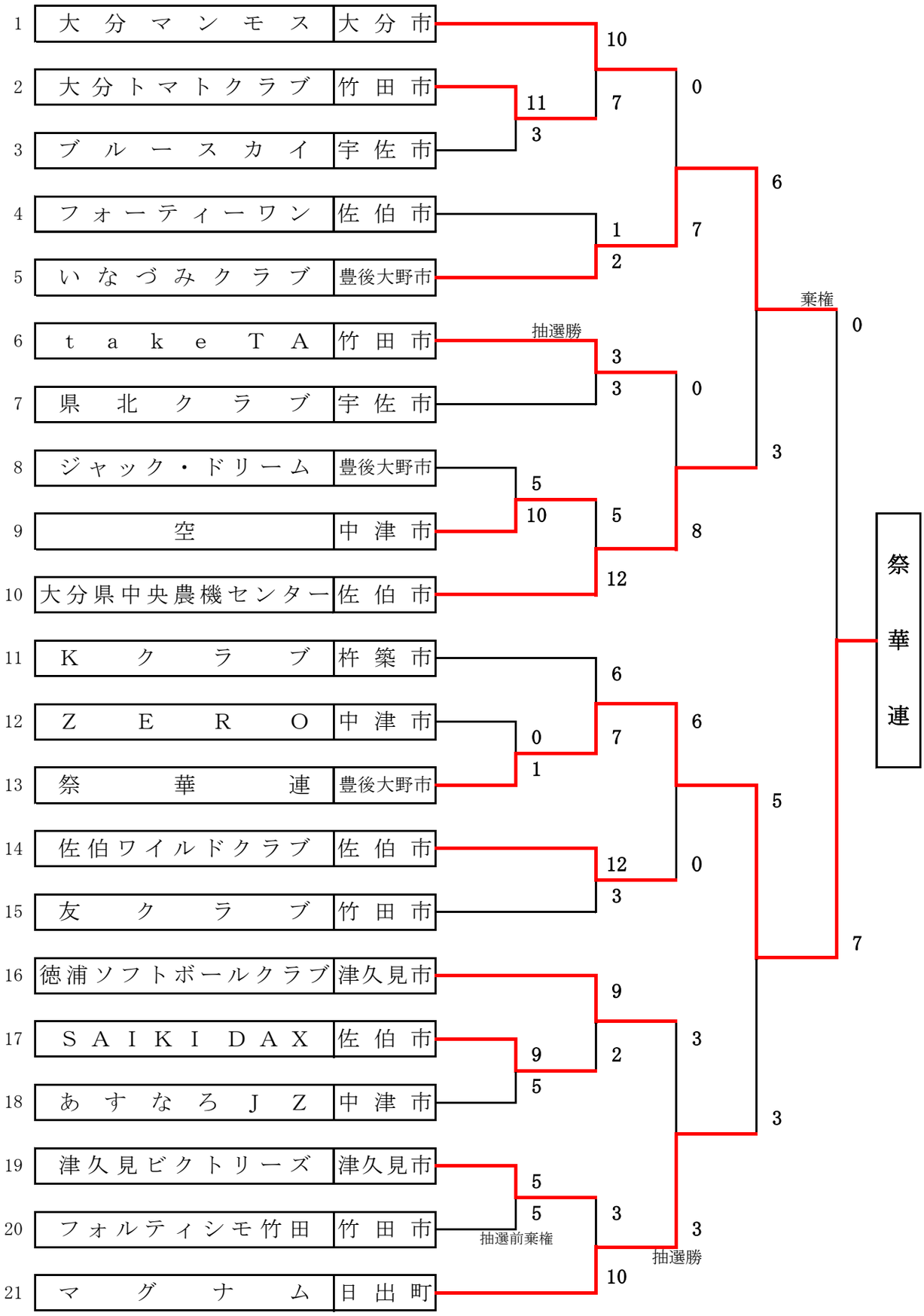
期日　平成２９年７月２日(日)・９日(日)・16日(日)
会場　竹田市総合運動公園 他